POHLED BOČNÍ

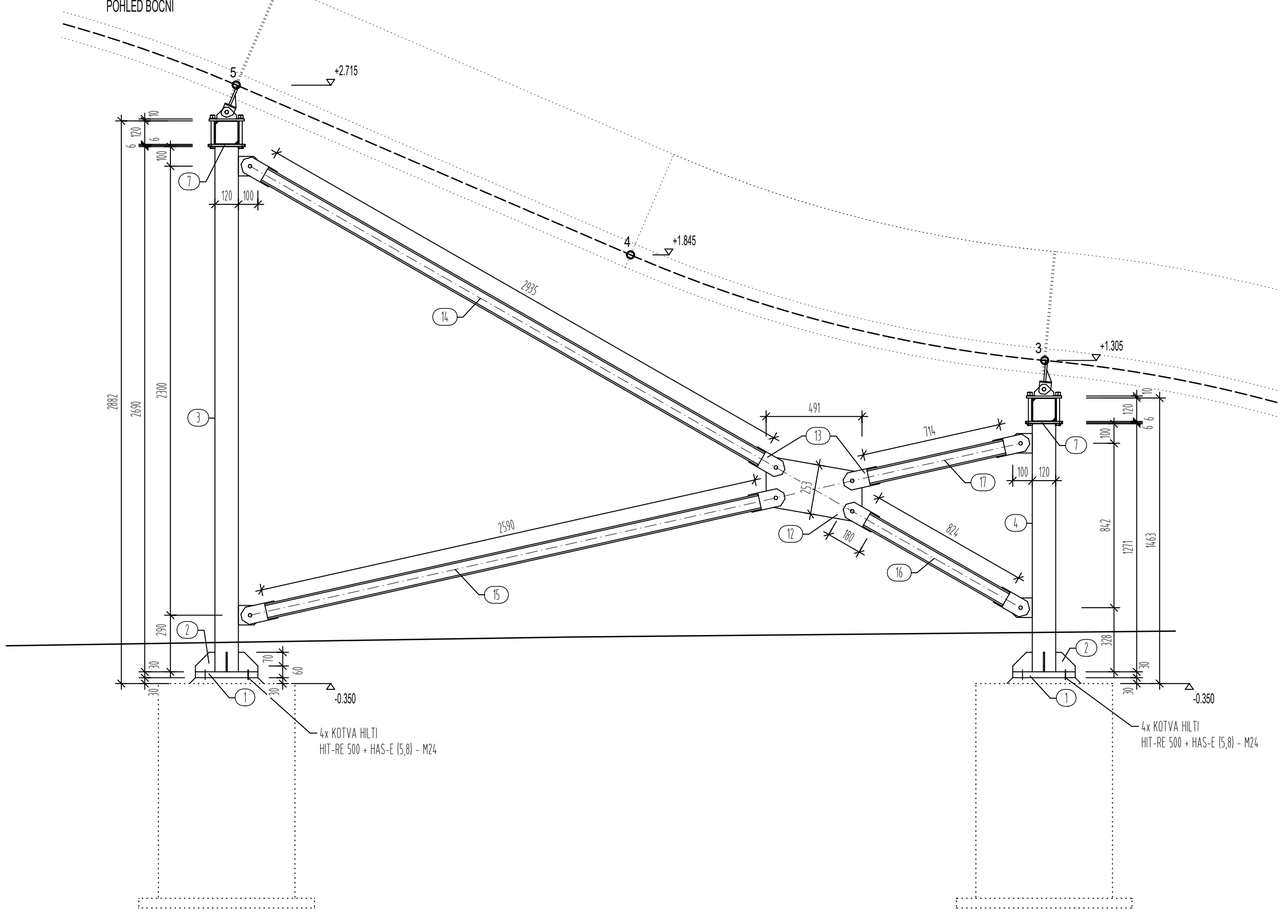

POHLED 1

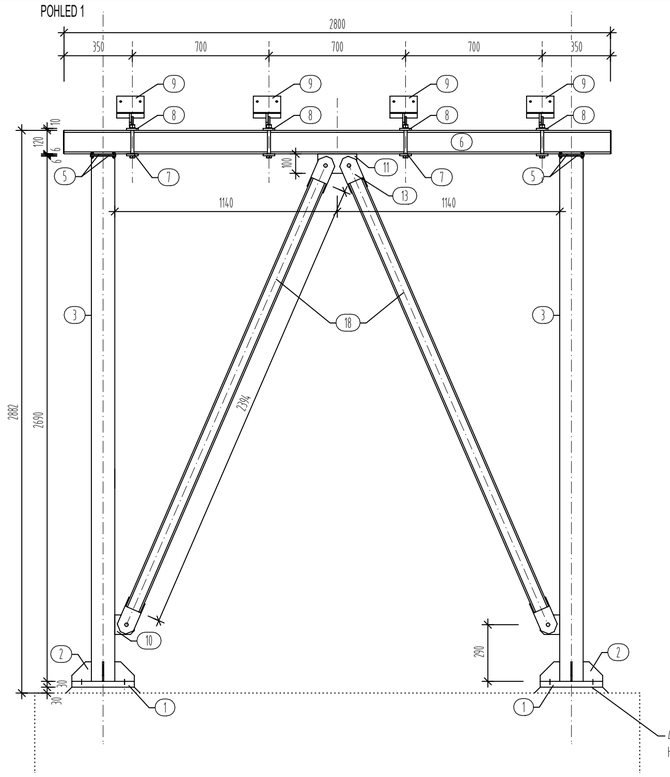

POHLED 2

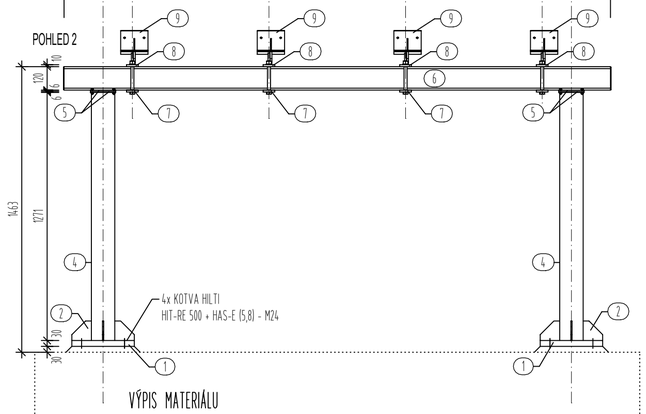

POZICE 9

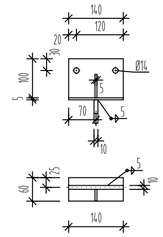

POZICE 7

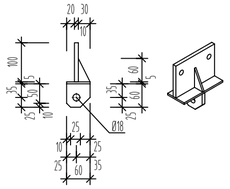

POZICE 8

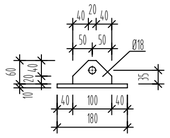

POZICE 11

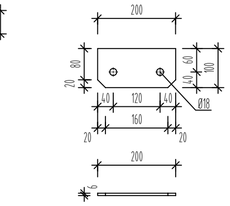

POZICE 10

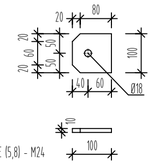

POZICE 13

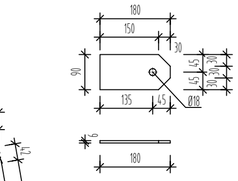

POZICE 12

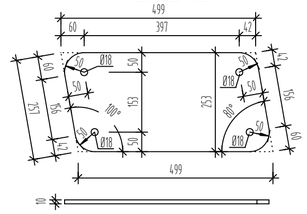

PŮDORYS

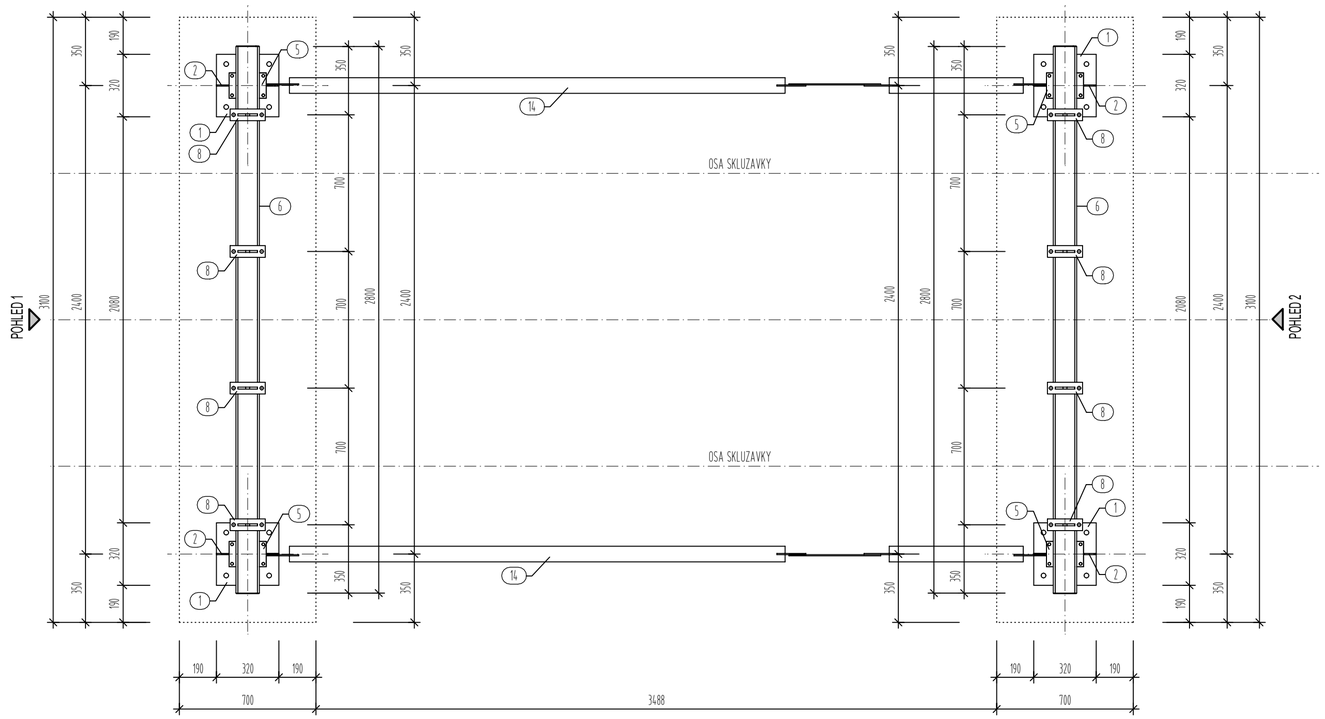

VÝPIS MATERIÁLU

POLOHA	MATERIÁL	KS	DÉLKA 1KS (bm)	DÉLKA, PLOCHA CELKEM (m,m²)	VÁHA 1bm,m²	VÁHA CELKEM (kg)
1	PLECH 320/320/30	4	0,1024m²	0,410m²	235,5	96,55
2	PLECH 100/100/6	16	0,100	1,600	4,71	7,54
3	JAKL 120/120/5	2	2,690	5,380	17,55	94,42
4	JAKL 120/120/5	2	1,271	2,542	17,55	44,61
5	TYČ 190/130/6	8	0,190	1,520	6,12	9,30
6	JAKL 120/120/5	2	2,800	5,600	17,55	98,28
7	TYČ 180/60/10	8	0,180	1,440	4,71	6,78
8	PLECH TL. 10	8	0,0152m²	0,1216m²	78,50	9,55
9	PLECH TL. 10+5	8		1,72 KG/KS		13,76
10	TYČ 100/100/6	10	0,100	1,000	4,71	4,71
11	TYČ 200/100/6	1	0,200	0,200	4,71	0,94
12	PLECH TL. 6	2	0,124m²	0,248m²	47,10	11,68
13	TYČ 180/90/6	20	0,180	3,600	4,24	15,26
14	JAKL 80/80/4	2	2,935	5,870	9,222	54,13
15	JAKL 80/80/4	2	2,590	5,180	9,222	47,77
16	JAKL 80/80/4	2	0,824	1,648	9,222	15,20
17	JAKL 80/80/4	2	0,714	1,428	9,222	13,17
18	JAKL 80/80/4	2	2,394	4,788	9,222	44,15
	CELKEM KG					587,80

POVRCHOVÁ ÚPRAVA: ŽÁROVÉ ZINKOVÁNO
POZNÁMKA: VEŠKERÉ OTEVŘENÉ PROFILY BUDOU ZAVÍKOVÁNY

VÝROBCE MUSÍ SPLNIT POŽADAVKY NA JAKOST PŘI SVAŘOVÁNÍ DLE ČSN EN ISO 3834-2			**MATERIÁL**
PROVÁDĚNÍ OK DLE		ČSN EN 1090-2	S235 JR
ÚCHYLKY TVARU A ROZMĚRU OK DLE		ČSN EN 1090-2-D	S355 JR X
PŘÍPRAVA SVAR.PLOCH DLE		ČSN EN ISO 9692-1	
PŘÍDAVNÝ MATERIÁL PRO PROCESY	**STUPEŇ JAKOSTI DLE**	ČSN EN ISO 5817	
SVAŘOVÁNÍ DLE ČSN EN ISO 4063	KONTROLA VIZUÁLNÍ A ROZMĚROVÁ	B C D	
METODA :135 MAG	STUPEŇ PŘÍPUSTNOSTI DLE	ČSN EN 12517	
OCHRANNÝ PLYN EN ISO 14175-M21	(POUZE PRO RT)	1 2 3	
PŘÍDAVNÝ DRÁT EN ISO 14341-G3Si1	DRUH DOKUMENTU KONTROLY DLE ČSN EN 10204		
MONTÁŽNÍ SVARY		2 3.1 3	
ELEKTRODA E38 3 B 42	WPS DLE EN ISO 15614-1(DOPLNÍ VÝROBCE)		**ŠROUBY**
DLE EN ISO 2560-A	SVAŘOVACÍ PLÁN		4,6
			5,6 X
	TŘÍDA PROVEDENÍ	EXC2	8,8
			10,9
Č. / ZN REVIZE / POPIS REVIZE			DATUM REVIZE
ZÁKLADNÍ POZNÁMKY:	VŠECHNY NEPOPSANÉ SVARY KOUTOVÉ VELIKOSTI:		4 mm

ZÁMEČNICKÝ VÝROBEK 2/Z

TIPRO

Změna		Provedl	Dne / Podpis
Vypracoval	Chyla	**TIPRO** projekty v oboru pozemních staveb IČO 127 107 17	Ing. Pavel TITL Sv. Čecha 212 687 24 UH. OSTROH tel/fax:572591396
Navrhl	Ing. Titl		
Koordinoval			
HIP			
Investor	XXXXXXXXXXXXXXXXXXXXXXXXXXX	Počet A4 2	Stupeň XXX
Stavba	XXXXXXXXXXXXXXXXXXXXXXXXXXXXXX	Datum	05/2015
Staveb. objekt:	VODNÍ ATRAKCE DVOJSKLUZAVKA NIAGÁRA	zak.: XXXXXXX	
Část:	STAVEBNÍ REŠENÍ	XXXXXXXXXXXXXXX	
Obsah	PODPORA SKLUZAVKY	Měřítko: 1:20,1:10 Kótováno v mm	C.výkr. 8

V/Š = 470 / 660 (0.31m2)

Allplan 2015